Titre du produit :

Charge Résistive pour ampoules led 3w, dla 5454070

Codes produits :

Référence 5454070
EAN13 : -

caractéristiques du produit :

Description du produit :

Charge Résistive pour ampoules led 3w, dla 5454070

C'est une résistance à raccorder en parallèle sur une ampoule économique ou led pour obtenir une variation.

Attention cette résistance chauffe il faut donc la tenir éloignée des matières plastiques et ne fonctionne pas avec tous les variateurs du marchée.

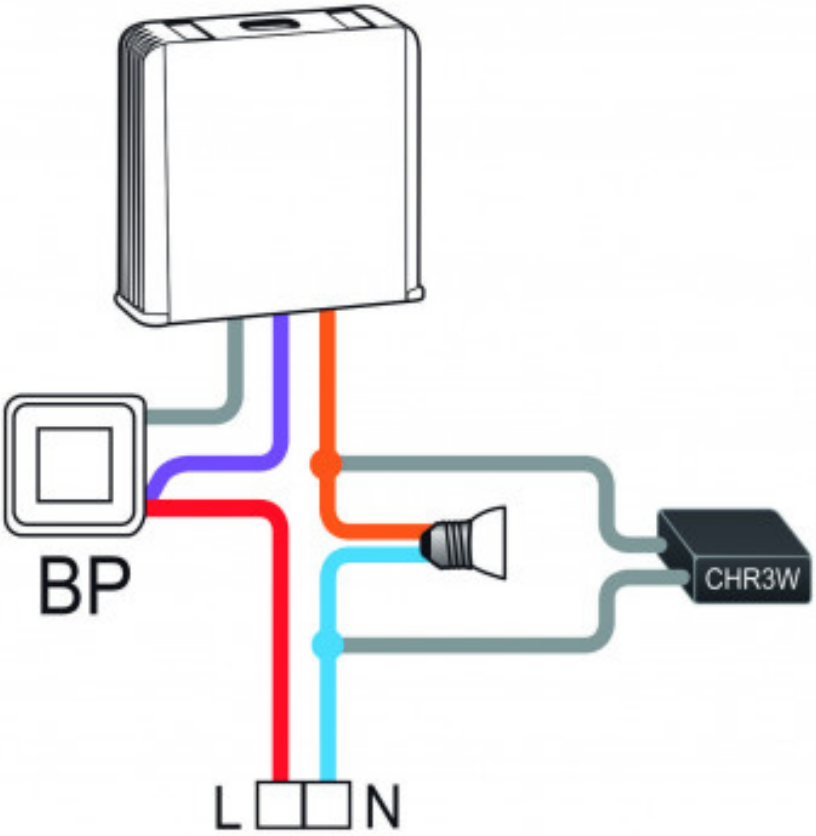

Design-led.fr
A votre service depuis 2011